Cómo hacer un cubrebocas de tela

Los Centros de Control de Enfermedades (CDC) aconsejan usar cubrebocas sencillos de tela para frenar la propagación del virus de COVID-19 y evitar que las personas que tengan el virus sin saberlo lo propaguen a otras.

Pueden usarse cubrebocas de tela fabricados en casa con artículos domésticos o de materiales comunes y baratos como una medida adicional y voluntaria de salud pública.

Consideraciones generales:

No se les debe poner cubrebocas de tela a niños menores de 2 años, a nadie que tenga problemas para respirar, que esté inconsciente o incapacitado o que no pudiera quitarse el cubrebocas sin ayuda.

Los cubrebocas de tela que se recomienda no son las mascarillas quirúrgicas ni los respiradores N-95. Estos son productos esenciales que deben estar reservados para los trabajadores de salud y otros socorristas médicos, como lo recomienda la guía actual de los CDC.

Los cubrebocas de tela deben lavarse periódicamente de acuerdo con la frecuencia de uso. Para lavarlos correctamente basta una lavadora.

Hay que tener cuidado de no tocarse los ojos, la nariz y la boca al quitarse el cubrebocas y de lavarse las manos inmediatamente después de quitárselo.

Instrucciones de costura

Materiales necesarios:

- Dos rectángulos de 25 x 15 cm (10” x 6”)de tela de algodón
- Dos piezas de 15 cm (6”) de cinta elástica (o ligas, cordones, tiras de tela o listones para el pelo)
- Aguja e hilo
- Tijeras
- Máquina de coser

Paso 1:

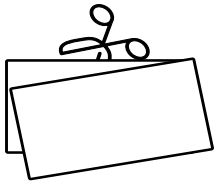

Corte los dos rectángulos de 25 x 15 cm de tela de algodón. Use algodón de muchos hilos, como tela de colcha o sábanas de algodón.

Paso 2:

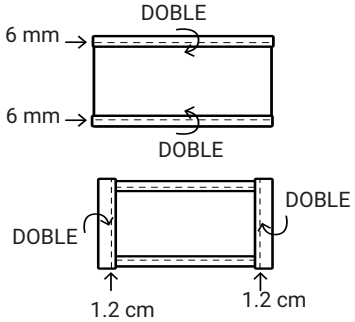

Doble los lados largos en 6 mm y cosa el dobladillo. Luego doble la capa doble de tela a 1.2 cm a lo largo de los lados cortos y cósala.

Paso 3:

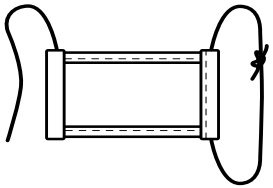

Pase un elástico de 15 cm de largo por 8 mm de ancho por el dobladillo más ancho a cada lado del cubrebocas. Estos serán los ojales para la oreja. Use una aguja grande o una horquilla para enhebrarlo. Ate los extremos con fuerza.

¿No tiene elástico? Use cintas para el pelo o bandas elásticas para la cabeza. Si sólo tiene listones, puede hacer los lazos más largos y atarlos detrás de la cabeza.

Paso 4:

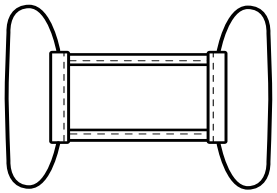

Tire suavemente del elástico para que los nudos se metan dentro del dobladillo. Junte los lados del cubrebocas en el elástico y ajústelos para que se ajuste a la cara. Luego cosa firmemente el elástico en su lugar para evitar que se resbale.

Los cubrebocas de tela que se usen en las plantas de Valmont deben ser aprobados por el gerente de Seguridad del lugar.